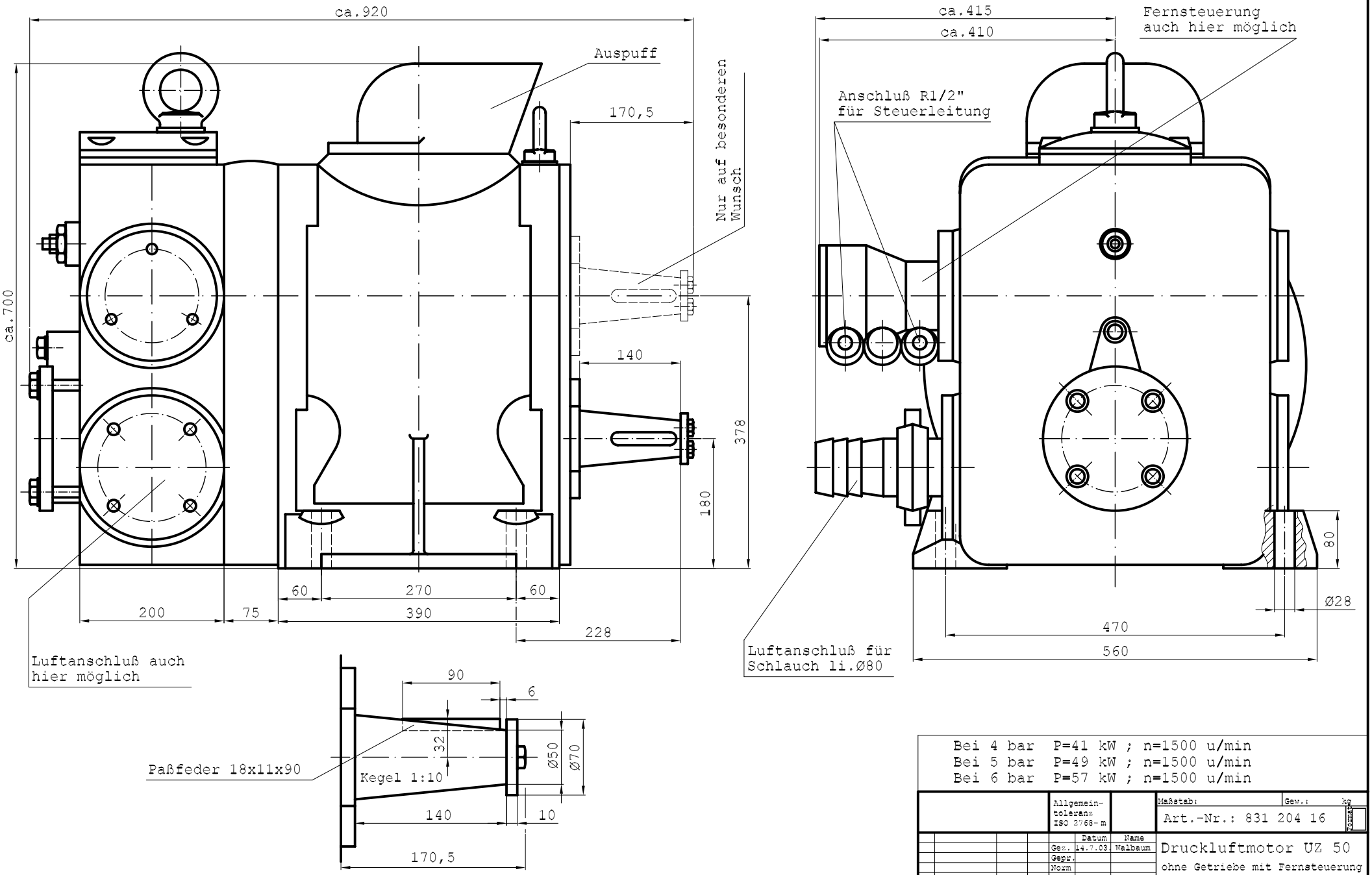

Bei 4 bar P=41 kW ; n=1500 u/min
Bei 5 bar P=49 kW ; n=1500 u/min
Bei 6 bar P=57 kW ; n=1500 u/min

Allgemein-toleranz ISO 2768-m		Maßstab:	Gew.: kg
		Art.-Nr.: 831 204 16	Format
	Datum / Name	Druckluftmotor UZ 50	
Gez.	14.7.03. Walbaum	ohne Getriebe mit Fernsteuerung	
Gepr.			
Norm			
GOMA GmbH Maschinenbau		CAD 831 204 16	Blatt
Zust. Änderung / Datum / Nam	Urspr.	Ers. f.:	Ers. d.: